型号 **614**

Tedea-Huntleigh

VISHAY PRECISION GROUP

拉压传感器

OIML ATEX

特性

- 量程：50 – 500kg
- 阳极处理铝合金结构
- 取得OIML R60认证
- 防护等级IP67
- 应用于拉力或压力测量
- 六线制（反馈）线路

可选特性

- 防爆认证等级EEx ia IIC T4

描述

614型传感器是一种拉压称重传感器。表面涂有防潮涂料，使用屏蔽电缆，使其能够运用于恶劣的环境中，同时保持其工作参数不变。

附加的反馈线能够对因为温度变化和/或电缆延长而产生的导线电阻变化加以补偿。

非常适合用于机械秤改造、悬挂式秤、力的测量和其他各种工业应用场合。

应用

- 料斗（罐体）称重
- 混料秤
- 皮带称重
- 料位报警
- 材料试验机
- 振动装填设备
- 测力计

外形尺寸[mm]

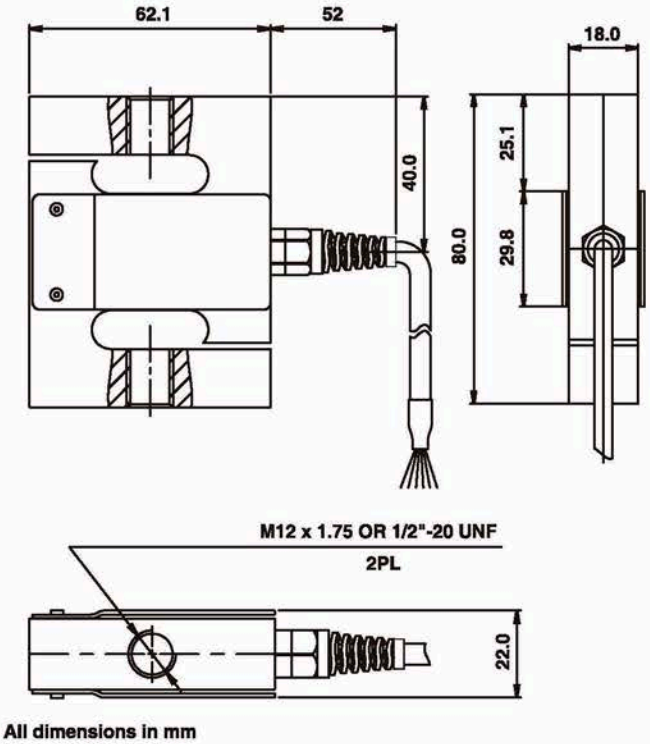

规格

参数	值			单位
额定量程 -R.C. (E_{max})	50, 100, 150, 200, 300, 500			kg
精度等级	**Non-Approved**	**C3***		
最大分度数 (n)	1000	3000		
$Y = E_{max}/V_{min}$	2500	8000	12000**	
额定输出	2.0			mV/V
额定输出误差	0.2			±mV/V
零点平衡	0.02			±mV/V
零点回复（30分钟）	0.05	0.017		±% of applied load
综合误差	0.05	0.020		±% of rated output
零点温度影响系数	0.01	0.0023		±% of rated output/°C
灵敏度温度影响系数	0.003	0.0012		±% of load/°C
温度补偿范围	-10 to +40			°C
工作温度范围	-30 to +70			°C
最大过载能力	150			% of R.C.
极限过载能力	300			% of R.C.
推荐激励电压	10			Vdc or Vac rms
最大激励电压	15			Vdc or Vac rms
输入阻抗	415±15			Ohms
输出阻抗	350±3			Ohms
绝缘阻抗	>2000			Mega-Ohms
导线长度	3.0			m
导线形式	6线铜网编织PVC，双屏蔽			Standard
材质	阳极氧化铝			
防护等级	IP67			

* 50% 可用

** 量程 50-200kg Y=8000。量程 300-500kgY=12000
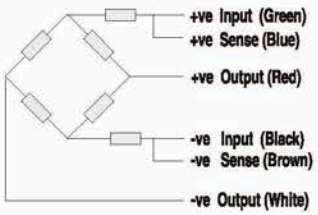
配线图
(Balanced bridge configuration)